Alle Rechte vorbehalten/ *All rights reserved*

Montageausschnitt/
panel cut out

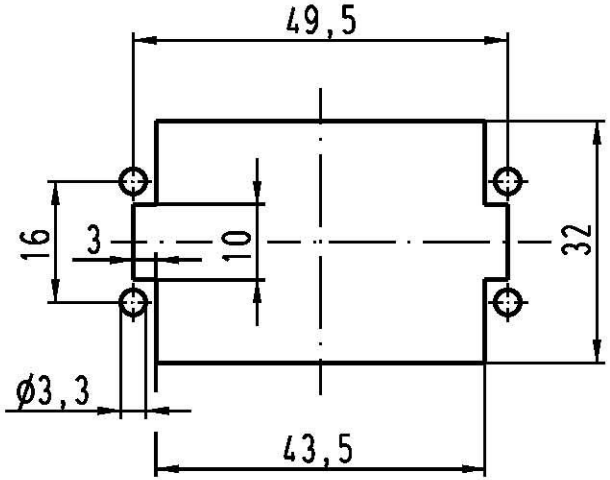

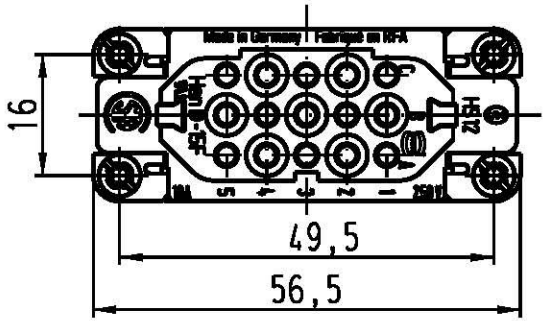

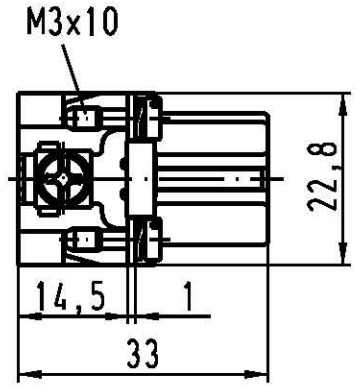

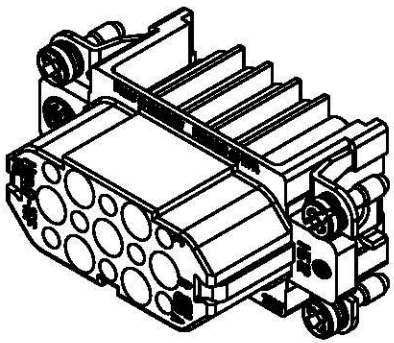

All Dimensions in mm Original Size DIN A 4			Techn. Character.			Nicht tolerierte Masse/ *Free size tolerances*
				Dat.	Name	Massstab/ *Scale*
			Detail.	12.04.99	KR	1:1
			Insp.		SDT.	
411417	18.01.05	Loe.	Stand.			
410526	18.07.03	Ho				
25626						
Mod.	Dat.	Name				

Han 15D-F-c
Buchsenträger / *female insert*

TB 09 21 015 3101

Blatt/ *page* /

Sub. TB 09 21 0.. 3101 Bl.1/2 v. 01.03.93