

C40E-S127, C40S-S127

C4000 Standard ATEX II 3G/3D

BARRAGES IMMATÉRIELS DE SÉCURITÉ



illustration non contractuelle

informations de commande

pièce du système	type	référence
	C40S-S127	1052310
récepteur	C40E-S127	1052311

Autres modèles d'appareil et accessoires ➜

caractéristiques techniques détaillées

Caractéristiques

Domaine d'utilisation	Zones explosibles
Homologations Ex	ATEX pour le gaz : II 3G Ex nA op is IIC T4 Gc X ATEX pour la poussière : II 3D Ex tc IIIC T135 °C Dc
Pièce du système	Paire
Résolution	40 mm
Portée	21 m
Hauteur du champ de protection	300 mm
Synchronisation	Synchronisation optique

Grandeurs caractéristiques relatives à la sécurité

Type	Type 4 (CEI 61496-1)
Niveau d'intégrité de la sécurité	SIL 3 (CEI 61508)
Catégorie	Catégorie 4 (EN ISO 13849)
Niveau de performance	PL e (EN ISO 13849)
PFH_D (probabilité moyenne d'une défaillance dangereuse par heure)	15×10^{-9} (EN ISO 13849)
T_M (durée d'utilisation)	20 années (EN ISO 13849)
Etat sécurisé en cas de défaut	Au moins une OSSD est à l'état INACTIF.

Fonctions

Mode protection	✓
Fonction de réarmement	✓
Contrôle des contacteurs commandés (EDM)	✓
Codage des faisceaux	✓
Communication d'appareils SICK sécurisée par EFI	✓

Interfaces

Connecteur de configuration	Connecteur femelle M8, 4 pôles

Type de configuration	PC avec CDS (logiciels de configuration et de diagnostic)
Éléments d'affichage	Afficheur à 7 segments

Électrique

Classe de protection	III (IEC 61140)
Tension d'alimentation U_V	24 V DC (19,2 V ... 28,8 V) [1]
Ondulation résiduelle	≤ 10 % [2]

[1] L'alimentation électrique externe de l'appareil doit être conforme à la norme EN 60204-1 et par conséquent supporter des microcoupures secteur de 20 ms. Des blocs d'alimentation conformes sont disponibles chez SICK en tant qu'accessoires.
[2] Dans les limites de U_V.

Mécanique

Dimensions	Voir le plan coté
Section du boîtier	48 mm x 40 mm
Matériau du boîtier	Profil en aluminium extrudé

Caractéristiques ambiantes

Indice de protection	IP65 (EN 60529)
Température de service	0 °C ... +55 °C
Humidité de l'air	15 % ... 95 %, sans condensation
Immunité aux vibrations	5 g, 10 Hz ... 55 Hz (EN 60068-2-6)
Immunité aux chocs	10 g, 16 ms (EN 60068-2-27)

Autres informations

Longueur d'onde	850 nm
Type de lumière	Proche infrarouge (NIR), invisible

Classifications

ECLASS 5.0	27272704
ECLASS 5.1.4	27272704
ECLASS 6.0	27272704
ECLASS 6.2	27272704
ECLASS 7.0	27272704
ECLASS 8.0	27272704
ECLASS 8.1	27272704
ECLASS 9.0	27272704
ECLASS 10.0	27272704
ECLASS 11.0	27272704
ECLASS 12.0	27272704
ETIM 5.0	EC002549
ETIM 6.0	EC002549
ETIM 7.0	EC002549
ETIM 8.0	EC002549
UNSPSC 16.0901	46171620

Plan coté

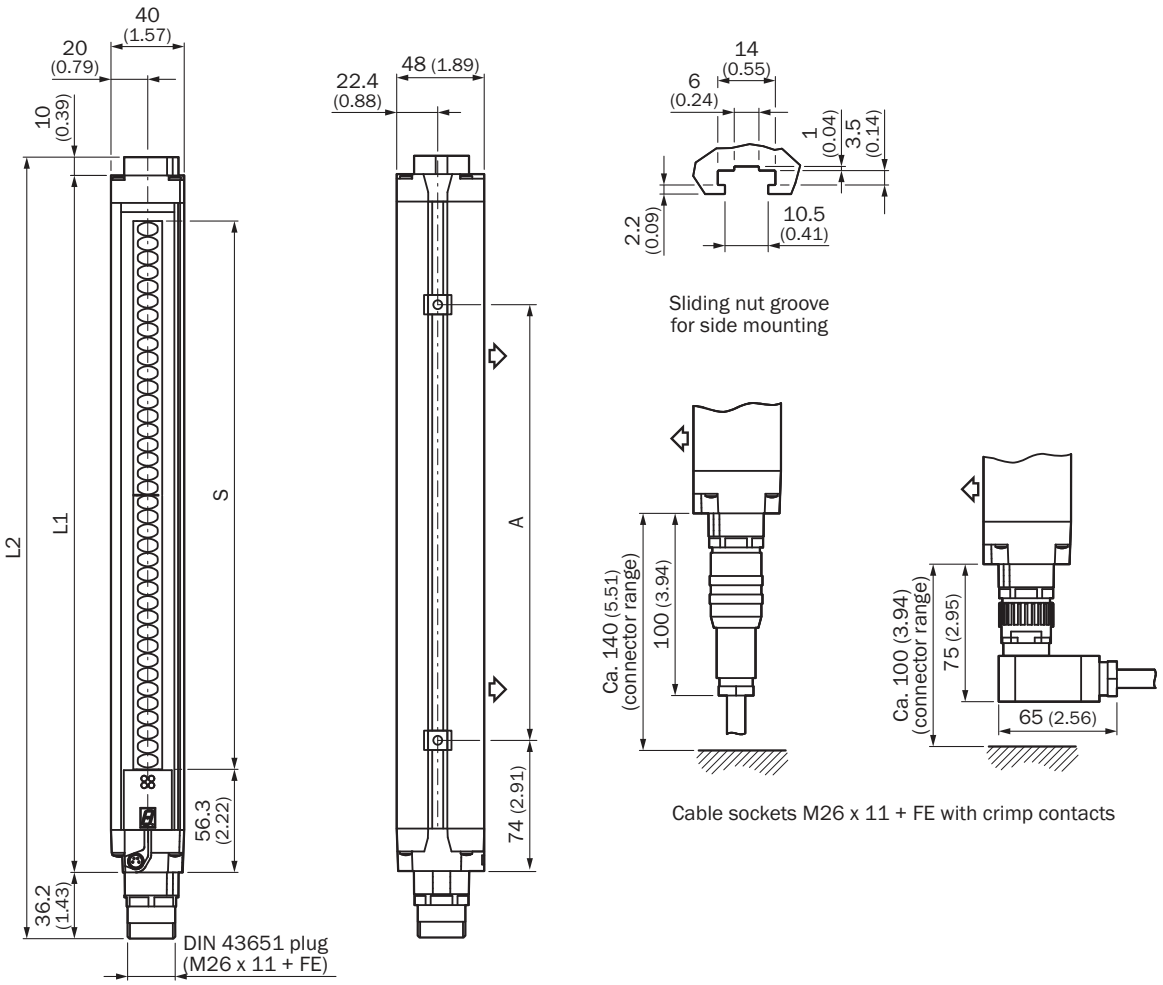

Dimensions en mm (inch)
représentation émetteur (image du récepteur en miroir)

	L1	L2	A
300	381	427	224
450	532	578	374
600	682	728	524
750	833	879	674
900	984	1.030	824
1.050	1.134	1.180	974
1.200	1.283	1.329	1.124
1.350	1.435	1.481	1.274
1.500	1.586	1.632	1.424
1.650	1.736	1.782	1.574
1.800	1.887	1.933	1.724

accessoires recommandés

Autres modèles d'appareil et accessoires ➜

	description succincte	type	référence
protection et entretien des appareils			
	• **Famille de produits:** Produits de nettoyage • **Description:** Chiffon pour le nettoyage de surfaces optiques	Chiffon optique	4003353
Connecteur système et modules d'extension			
	• **Applications:** Extension de fonction • **Types de capteur compatibles:** Barrages immatériels de sécurité C4000	UE402	1023577

	description succincte	type	référence
technique de fixation			
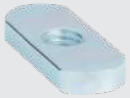	• **Description:** Convient pour PNS75 et PNS125 • **Unité d'emballage:** 6 pièce	Écrous coulisseaux pour miroir de renvoi	2030600
	• **Description:** Kit de fixation 11, support d'échange, adapté pour le remplacement de FGS • **Unité d'emballage:** 4 pièce • **Convient pour:** Grand profilé de boîtier	BEF-3WNGBCST4	2021646
	• **Description:** Fixation acier inoxydable, orientable • **Matériau:** Acier inoxydable • **Détails:** Acier inoxydable 1.4350, acier inoxydable 1.4301 • **Unité d'emballage:** 4 pièce	BEF-2SMMEAES4	2023708
	• **Description:** Fixation acier inoxydable renforcée, orientable • **Matériau:** Acier inoxydable • **Détails:** Acier inoxydable 1.4350, acier inoxydable 1.4301 • **Unité d'emballage:** 4 pièce	BEF-2SMMVAES4	2026850
	• **Description:** Support Omega, orientable, fixable avec une seule vis, pour fixation sur Swivel Mount • **Unité d'emballage:** 4 pièce • **Convient pour:** Toutes les hauteurs de champ de protection dans un grand boîtier	BEF-2SMMEAAL4	2044847
	• **Description:** Kit de fixation 6, orientable, support latéral • **Matériau:** Zinc moulé sous pression • **Détails:** Zinc moulé sous pression • **Unité d'emballage:** 4 pièce • **Convient pour:** Toutes les hauteurs de champ de protection	BEF-1SHABAZN4	2019506
	• **Description:** Kit de fixation 2, orientable, Swivel Mount • **Matériau:** Plastique • **Détails:** Polyamide PA6 • **Unité d'emballage:** 4 pièce • **Convient pour:** Toutes les hauteurs de champ de protection	BEF-2SMMEAKU4	2019659
	• **Description:** Kit de fixation 1, équerre support, rigide, en forme de L, vis de fixations et rondelles incluses • **Unité d'emballage:** 4 pièce • **Convient pour:** Toutes les hauteurs de champ de protection	BEF-3WNGBAST4	7021352
	• **Description:** Kit de fixation 3, orientable, avec amortisseur de vibration • **Unité d'emballage:** 4 pièce	BEF-1SHADAAL4	2017752
	• **Description:** Kit de fixation, orientable, extensible, Swivel Mount • **Matériau:** Plastique • **Détails:** Polyamide PA6 • **Unité d'emballage:** 2 pièce • **Convient pour:** Toutes les hauteurs de champ de protection dans un grand boîtier	BEF-0SMMEA002	2046172
	• **Description:** Kit écrous coulissants, M5, 4x • **Unité d'emballage:** 4 pièce • **Contenu de la livraison:** Compris dans la livraison	Écrous coulisseaux	2017550
	• **Description:** Fixation acier inoxydable renforcée, orientable • **Matériau:** Acier inoxydable • **Détails:** Acier inoxydable 1.4350, acier inoxydable 1.4301 • **Unité d'emballage:** 2 pièce	BEF-2SMMVAES2	2048373

	description succincte	type	référence
appareils réseau			
		UE4740-22H0000	1046978
outils de mise en service et outils de contrôle			
	• **Produit:** Outils d'alignement • **Dimensions (l x H x L):** 19 mm 67,3 mm 66,9 mm • **Description:** Outil d'alignement laser pour différents capteurs, classe laser 2 (CEI 60825) : ne pas regarder directement le faisceau !	AR60	1015741
	• **Produit:** Outils d'alignement • **Description:** Adaptateur AR60 pour section du boîtier 48 mm x 40 mm	Adaptateur AR60, 48x40	4032461
	• **Produit:** Outils d'alignement • **Description:** Adaptateur AR60 pour section du boîtier 48 mm x 40 mm dans colonne de montage PU3H	Adaptateur AR60, 48x40, PU3H	4056731

	description succincte	type	référence
connecteurs et câbles			
	• **Description:** Non blindé • **Mode de raccordement tête A:** Connecteur mâle, M26, 12 pôles, droit, Codage A • **Raccordement:** Contacts à sertir • **Section du conducteur admissible:** 0,5 mm² ... 1,5 mm² • **Remarque:** 12 contacts Crimp fournis	STE-0612G000GA3KM(	6021191
	• **Description:** Non blindé • **Mode de raccordement tête A:** Connecteur mâle, M26, 12 pôles, coudé, Codage A • **Raccordement:** Contacts à sertir • **Section du conducteur admissible:** 0,5 mm² ... 1,5 mm² • **Remarque:** 12 contacts Crimp fournis	STE-0612W000GA3KM(	6021192
	• **Description:** Non blindé • **Mode de raccordement tête A:** Connecteur femelle, M26, 12 pôles, droit, Codage A • **Raccordement:** Contacts à sertir • **Section du conducteur admissible:** 0,5 mm² ... 1,5 mm² • **Remarque:** 12 contacts Crimp fournis	DOS-0612G000GA3KM(	6020757
	• **Description:** Non blindé • **Mode de raccordement tête A:** Connecteur femelle, M26, 12 pôles, coudé, Codage A • **Raccordement:** Contacts à sertir • **Section du conducteur admissible:** 0,5 mm² ... 1,5 mm² • **Remarque:** 12 contacts Crimp fournis	DOS-0612W000GA3KM(	6020758
	• **Description:** Non blindé • **Mode de raccordement tête A:** Connecteur mâle, M8, 4 pôles, droit • **Mode de raccordement tête B:** Connecteur mâle, USB-A, droit • **Câble:** 2 m, 4 fils, PVC	DSL-8U04G02M025KM1	6034574
	• **Description:** Non blindé • **Mode de raccordement tête A:** Connecteur mâle, M8, 4 pôles, droit • **Mode de raccordement tête B:** Connecteur mâle, USB-A, droit • **Câble:** 10 m, 4 fils, PVC	DSL-8U04G10M025KM1	6034575
	• **Description:** Câble capteur / actionneur, non blindé • **Mode de raccordement tête A:** Connecteur femelle, M26, 12 pôles, droit • **Mode de raccordement tête B:** Extrémité de câble ouverte • **Type de signal:** Câble capteur / actionneur • **Câble:** 5 m, 12 fils, PVC • **Raccordement:** Extrémité de câble ouverte • **Domaine d'utilisation:** Zones non sollicitées, Domaine de produit chimique	DOL-0612G05M075KM(	2022545
	• **Description:** Câble capteur / actionneur, non blindé • **Mode de raccordement tête A:** Connecteur femelle, M26, 12 pôles, droit • **Mode de raccordement tête B:** Extrémité de câble ouverte • **Type de signal:** Câble capteur / actionneur • **Câble:** 10 m, 12 fils, PVC • **Raccordement:** Extrémité de câble ouverte • **Domaine d'utilisation:** Zones non sollicitées, Domaine de produit chimique	DOL-0612G10M075KM(	2022547
	• **Description:** Câble capteur / actionneur, non blindé • **Mode de raccordement tête A:** Connecteur femelle, M26, 12 pôles, droit • **Mode de raccordement tête B:** Extrémité de câble ouverte • **Type de signal:** Câble capteur / actionneur • **Câble:** 15 m, 12 fils, PVC • **Raccordement:** Extrémité de câble ouverte • **Domaine d'utilisation:** Zones non sollicitées, Domaine de produit chimique	DOL-0612G15M075KM(	2022548
	• **Description:** Câble capteur / actionneur, non blindé • **Mode de raccordement tête A:** Connecteur femelle, M26, 12 pôles, droit • **Mode de raccordement tête B:** Extrémité de câble ouverte • **Type de signal:** Câble capteur / actionneur • **Câble:** 2,5 m, 12 fils, PVC • **Raccordement:** Extrémité de câble ouverte • **Domaine d'utilisation:** Zones non sollicitées, Domaine de produit chimique	DOL-0612G2M5075KM(	2022544
	• **Description:** Câble capteur / actionneur, non blindé • **Mode de raccordement tête A:** Connecteur femelle, M26, 12 pôles, droit • **Mode de raccordement tête B:** Extrémité de câble ouverte • **Type de signal:** Câble capteur / actionneur • **Câble:** 20 m, 12 fils, PVC • **Raccordement:** Extrémité de câble ouverte	DOL-0612G20M075KM(	2022549

	description succincte	type	référence
	• **Domaine d'utilisation:** Zones non sollicitées, Domaine de produit chimique		
	• **Description:** Câble capteur / actionneur, non blindé • **Mode de raccordement tête A:** Connecteur femelle, M26, 12 pôles, droit • **Mode de raccordement tête B:** Extrémité de câble ouverte • **Type de signal:** Câble capteur / actionneur • **Câble:** 30 m, 12 fils, PVC • **Raccordement:** Extrémité de câble ouverte • **Domaine d'utilisation:** Zones non sollicitées, Domaine de produit chimique	DOL-0612G30M075KM(	2022550
	• **Description:** Câble capteur / actionneur, non blindé • **Mode de raccordement tête A:** Connecteur femelle, M26, 12 pôles, droit • **Mode de raccordement tête B:** Extrémité de câble ouverte • **Type de signal:** Câble capteur / actionneur • **Câble:** 50 m, PVC • **Raccordement:** Extrémité de câble ouverte • **Domaine d'utilisation:** Zones non sollicitées, Domaine de produit chimique	DOL-0612G50M075KM(	2033548
	• **Description:** Câble capteur / actionneur, non blindé • **Mode de raccordement tête A:** Connecteur femelle, M26, 12 pôles, droit • **Mode de raccordement tête B:** Extrémité de câble ouverte • **Type de signal:** Câble capteur / actionneur • **Câble:** 7,5 m, 12 fils, PVC • **Raccordement:** Extrémité de câble ouverte • **Domaine d'utilisation:** Zones non sollicitées, Domaine de produit chimique	DOL-0612G7M5075KM(	2022546
	• **Description:** Non blindé • **Mode de raccordement tête A:** Connecteur femelle, M26, 12 pôles, droit • **Mode de raccordement tête B:** Extrémité de câble ouverte • **Câble:** 20 m, PVC • **Raccordement:** Extrémité de câble ouverte • **Remarque:** Sans EFI : broches 9 et 10 non occupées • **Domaine d'utilisation:** Zones non sollicitées, Domaine de produit chimique	DOL-0610G20M075KM1	2046890
	• **Description:** Non blindé • **Mode de raccordement tête A:** Connecteur femelle, M26, 12 pôles, droit • **Mode de raccordement tête B:** Extrémité de câble ouverte • **Câble:** 5 m, PVC • **Raccordement:** Extrémité de câble ouverte • **Remarque:** Sans EFI : broches 9 et 10 non occupées • **Domaine d'utilisation:** Zones non sollicitées, Domaine de produit chimique	DOL-0610G05M075KM1	2046888
	• **Description:** Non blindé • **Mode de raccordement tête A:** Connecteur femelle, M26, 12 pôles, droit • **Mode de raccordement tête B:** Extrémité de câble ouverte • **Câble:** 10 m, PVC • **Raccordement:** Extrémité de câble ouverte • **Remarque:** Sans EFI : broches 9 et 10 non occupées • **Domaine d'utilisation:** Zones non sollicitées, Domaine de produit chimique	DOL-0610G10M075KM1	2046889
	• **Description:** Non blindé • **Mode de raccordement tête A:** Extrémité de câble ouverte • **Mode de raccordement tête B:** Extrémité de câble ouverte • **Contenu de la livraison:** Au mètre • **Câble:** 12 fils, PVC • **Remarque:** max. 100 m, convient à la communication EFI	Câble de rac-cordement	6021437